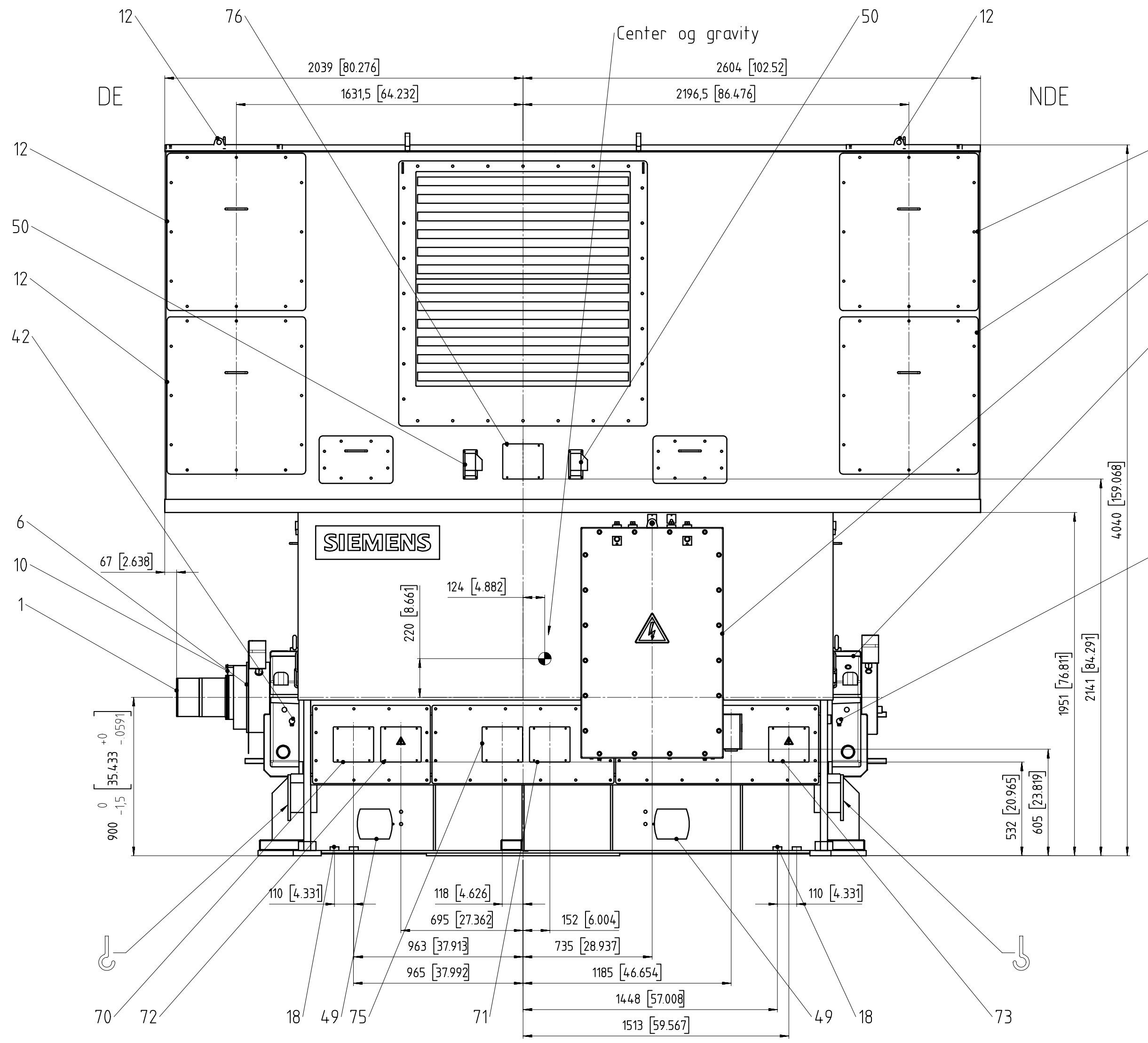

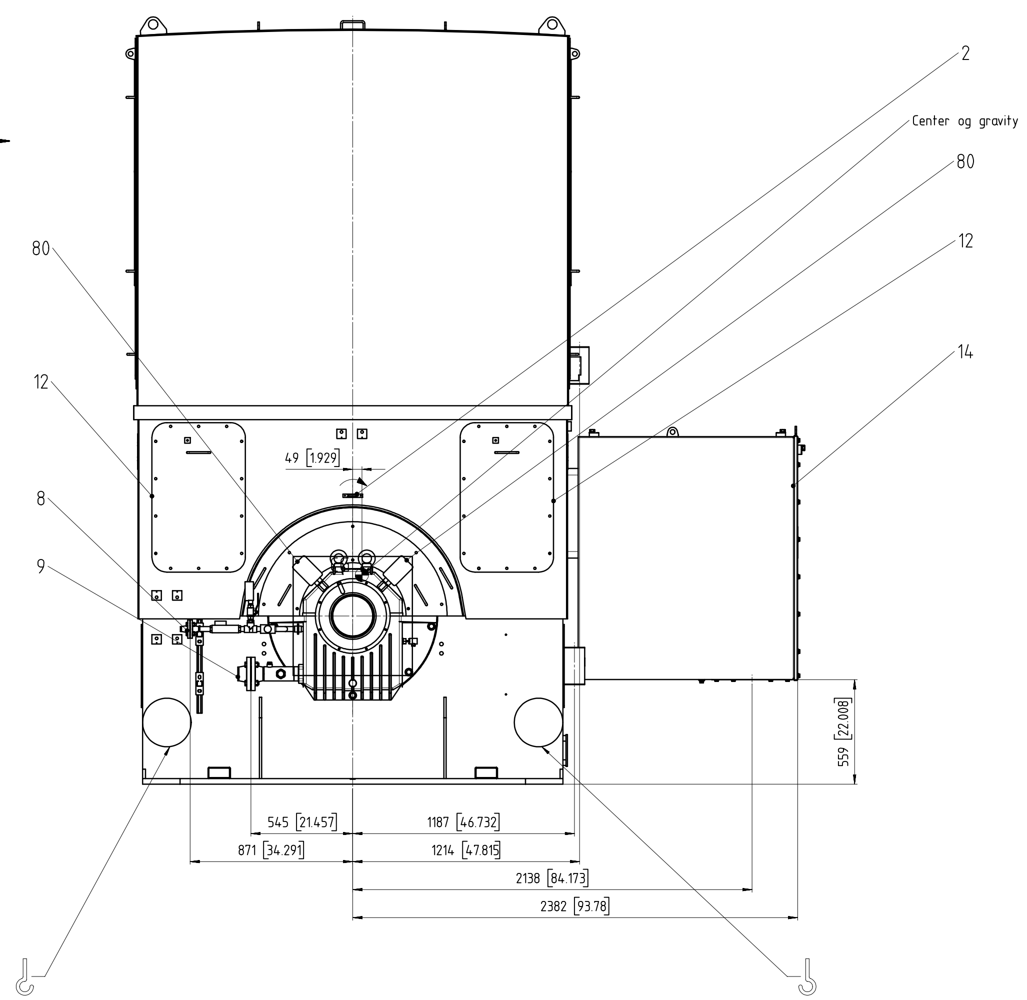

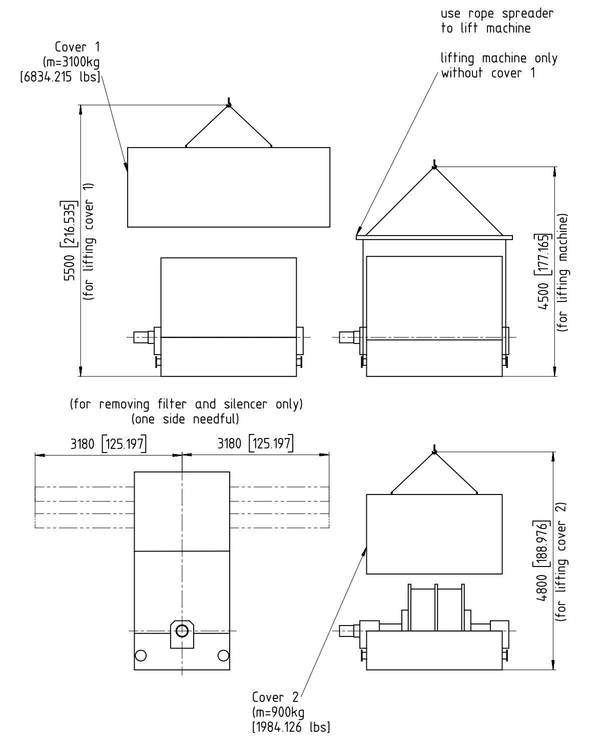

View Y

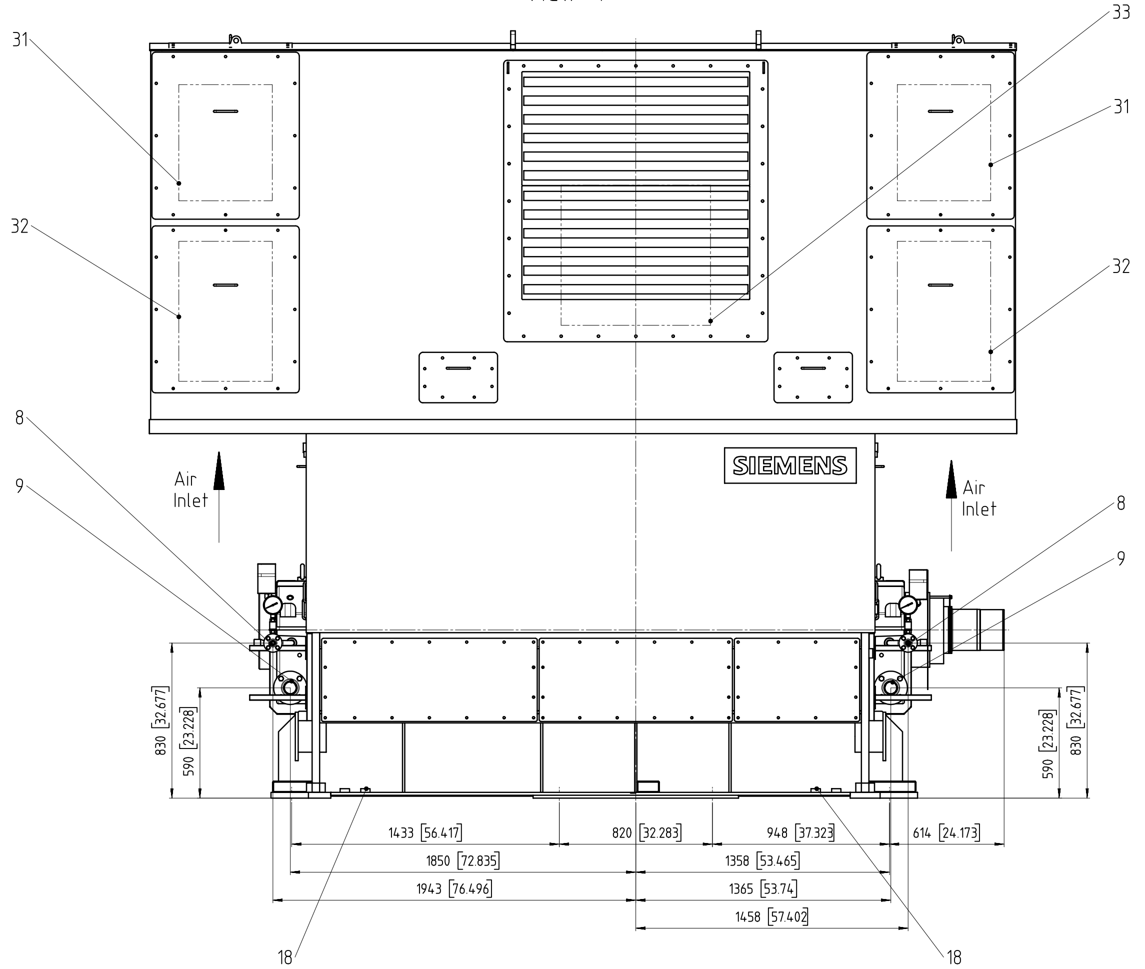

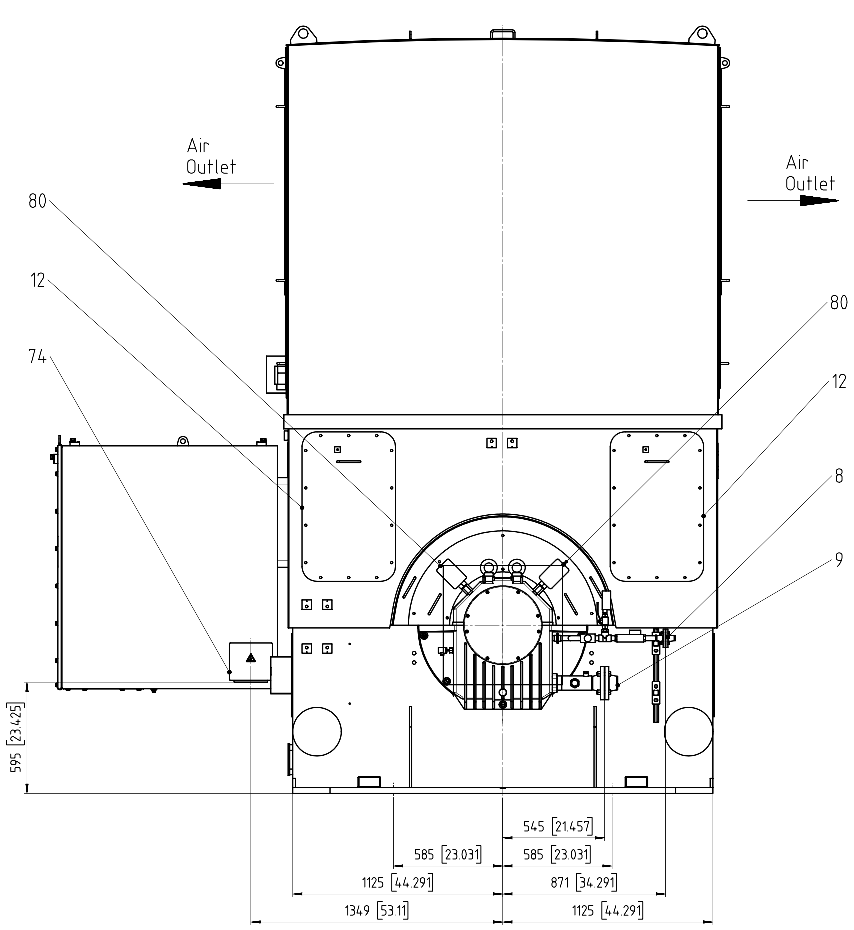

Drawing Text No.: 4D3.0111-634061
Foundationplan: 0D3.0114-634464
Shaft dimension drawing: 2D3.1005-634393

0 20 40 60 80 100 mm

Dienstst./Dept. EN1 EN21	Darstellung Representation	Tol. ISO 8015 ISO 9013-442 DIN 6930-f ISO 2768-m(c)-K(L) DIN 16901-140 EN ISO 13920-BF ( )f.Umformen/forming ISO 8062-CT12	Maszstab Scale tcnx4 A.00 1 — Gew. Wt. 24700 kg
Datum/Date		Datum 22.02.11 Name HennigFran	W-Nr. No. 1316301 — Kennwort Code SI MAYRIV1
Name		I DT LD EN21 Bln N72	Dimension drawing Massbild
Art der Aenderung/Type of change	Stat. Mitteilung/Notice Datum/Date Name	SIEMENS AG	Typ/Type 1DY1540-5AJ02-Z — Blatt Page 1
	Ersatz fuer/Replacement for Entstanden aus/Originated from		0D3.0110-634541 — von 1

Als Betriebsgeheimnis anvertraut. Alle Rechte vorbehalten.
Proprietary data, company confidential. All rights reserved.